www.hd-hyundaice.com

HD CONSTRUCTION EQUIPMENT

Siège social (bureau de vente)
14 ÉTAGE, GLOBAL R&D CENTER, 477 BUNDANG SUSEO-RO, BUNDANG-GU, SEONGNAM-SI, GYEONGGI-DO, 13553, CORÉE

VEUILLEZ NOUS CONTACTER

2026. MAR

HX17AZ / HX19A

Avec un moteur de Stage V de l'Union européenne installé

Puissance brute du moteur (PS/kW)
HX17AZ : 16,5(12,1) / HX19A : 16,5(12,1)

Poids opérationnel (kg/livres)
HX17AZ : 1 850(4 080) / HX19A (Cabine) : 2 020(4 450)

HYUNDAI

CE QUI EST NOUVEAU ET MEILLEUR

LA MEILLEURE PRODUCTIVITÉ ET EFFICACITÉ ÉNERGÉTIQUE

- MOTEUR UE STAGE V / EPA TIER 4 FINAL
- Une vraie excavatrice à rayon de rotation nul (HX17AZ)
- Tuyauterie pour attache rapide Option
- Fonction de rotation de la flèche
- Bras long Option
- Contrepoids supplémentaire (HX17AZ) Option
- Chenille rétractable et Lame de remblayage pliable
- Rouleau de chenille à double bride

COMMANDE FACILE ET FONCTIONNEMENT CONFORTABLE

- Cluster numérique NOUVEAU
- Console de commutation centralisée
- Joysticks proportionnels Option
- Soupape de changement de configuration avec meilleure accessibilité Option
- Visibilité améliorée
- Vitesse de déplacement à changement automatique

L'ENVIRONNEMENT SÛR PAR EXCELLENCE

- Interrupteur d'arrêt d'urgence du moteur
- Alarme de déplacement
- Phares de travail LED et lampe de balisage (Gyrophare) Option
- Valve de sécurité pour lame Option
- Système antivol

NOUVEAU DESIGN EXTÉRIEUR POUR LA ROBUSTESSE ET LA SÉCURITÉ

- Cabine/Canopée ROPS / OPG Option
- Protection standard pour cylindre de flèche/bras/godet NOUVEAU
- Nouvel accessoire conçu pour la durabilité
- Disposition hydraulique optimisée

SERVICE ET TÉLÉMATIQUE

- Hi MATE NOUVEAU Option

* Photo may include optional equipment.

MOTEUR UE STAGE V / EPA TIER 4 FINAL

Le nouveau moteur respecte les réglementations sur les émissions UE Stage V / EPA Tier 4 Final sans nécessiter de traitement spécial des gaz d'échappement, ce qui réduit les coûts de maintenance des dispositifs de post-traitement.

LA MEILLEURE PRODUCTIVITÉ ET EFFICACITÉ ÉNERGÉTIQUE

La série HX A est équipée de moteurs performants et écologiques qui répondent aux exigences d'émission UE Stage V / EPA Tier 4 final.

Une vraie excavatrice à rayon de rotation nul (HX17AZ)

HX17AZ élimine le porte-à-faux arrière, permettant à l'excavatrice de tourner librement dans son propre empreinte. Cette caractéristique améliore la maniabilité et la sécurité tout en minimisant le risque de dommages aux structures environnantes.

Tuyauterie pour attache rapide Option

Les mini-excavatrices HX-A sont disponibles avec une ligne hydraulique installée en usine pour utiliser tout attache rapide hydraulique. Cela permet de changer rapidement les outils de travail, sans avoir à quitter la cabine de l'opérateur.

Boom swing function

La flèche d'excavation attachée au châssis avant peut se balancer largement de chaque côté, augmentant ainsi la portée de la machine. Le mécanisme de rotation avant permet également de travailler dans des espaces difficiles (Voir l'image avec l'angle de rotation de la flèche des deux côtés)

Bras long Option

Plusieurs options de longueur de bras sont disponibles pour adapter parfaitement la machine au travail requis.

Contrepoids supplémentaire Option

Pour une stabilité accrue lors de la manipulation de charges lourdes, les mini-excavatrices HX-A peuvent être équipées d'un contrepoids supplémentaire. (HX17AZ)

Chenille rétractable et Lame de remblayage pliable

La chenille rétractable et la lame offrent polyvalence et efficacité lorsque l'opérateur travaille dans un espace confiné.

Rouleau de chenille à double bride

Le rouleau de chenille à double bride assure un meilleur alignement de la chenille, prévenant efficacement le déraillement de la chenille.

* Photo may include optional equipment.

NOUVEAU DESIGN EXTÉRIEUR POUR LA ROBUSTESSE ET LA SÉCURITÉ

La véritable valeur de la série HX A réside dans sa durabilité et sa haute productivité.
La structure robuste du châssis supérieur et inférieur peut supporter les chocs externes et les charges de travail lourdes. La performance des accessoires a été prouvée par des tests rigoureux sur le terrain. Peu importe la difficulté de l'environnement de travail, vous pouvez toujours compter sur l'excavatrice HYUNDAI de la série HX A.

* Photo may include optional equipment.

"Nous assurons les meilleures performances dans des conditions de travail difficiles avec le HX17AZ/ HX19A digne de confiance."

La série HX A est équipée de moteurs performants et écologiques qui répondent aux exigences d'émissions UE Stage V. Devenez un véritable leader sur le terrain avec la série HX A.

* Cabine et Canopée ROPS

La structure de la cabine des séries Hyundai HX A utilise de l'acier à haute résistance et à faibles contraintes, soudé intégralement, pour répondre aux certifications ROPS et FOG.

- **ROPS :** Structures de Protection en Cas de Renversement ISO 12117-2
- **OPG :** Protection de l'opérateur, ISO10262 **Option**

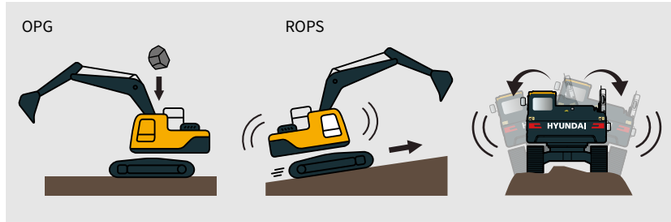

* L'option de cabine est offerte uniquement sur le HX19A.

Protection standard pour cylindre de flèche /bras/godet NOUVEAU

Nous avons ajouté de nouvelles protections pour les cylindres de la flèche, du bras et du godet de notre excavatrice pour offrir une protection accrue des cylindres hydrauliques. Ces protections protègent efficacement les cylindres contre les dommages causés par les débris et autres facteurs externes, réduisant le risque de temps d'arrêt et de réparations coûteuses.

Durabilité améliorée des accessoires

Nos accessoires améliorés sont conçus pour résister aux environnements de travail les plus difficiles, avec des composants en acier renforcé et des techniques de soudage avancées pour garantir une résistance et une longévité maximales.

Disposition optimisée des tuyaux hydrauliques

Notre nouveau design de flèche assure une sécurité, une durabilité et des performances accrues en protégeant les tuyaux contre les collisions et les éléments externes, tout en offrant une polyvalence accrue et un espace de travail plus propre pour l'opérateur.

* Photo may include optional equipment.

COMMANDE FACILE ET FONCTIONNEMENT CONFORTABLE

Nous introduisons notre nouvelle cabine spacieuse et confortable conçue en tenant compte du confort et de la commodité de l'opérateur, avec une ergonomie optimisée et des fonctionnalités avancées qui vous permettent de travailler avec plus de facilité et d'efficacité. Avec son intérieur spacieux et son design haute visibilité, notre nouvelle cabine offre un niveau de confort et de sécurité sans précédent, vous assurant de pouvoir travailler pendant de longues périodes sans fatigue ni inconfort.

Cluster numérique

Le nouveau cluster LCD de 5 pouces des mini excavatrices HX-A vous permet de contrôler facilement les réglages de l'excavatrice - comme l'ajustement du débit auxiliaire. Notre cluster numérique offre également des fonctionnalités pour la gestion du cycle de vie des composants et la gestion du temps d'opération quotidien.

Console de commutation centralisée

La console de l'excavatrice mini HX-A dispose d'une disposition centralisée avec des interrupteurs et commandes intuitifs qui vous permettent d'accéder facilement et rapidement à toutes les fonctions et opérations critiques.

Joysticks Proportionnels Option

L'interrupteur de contrôle proportionnel avec un meilleur contrôle de la vitesse aide les opérateurs à augmenter la commodité de l'opération lorsqu'ils effectuent des travaux longs.

Soupape de changement de configuration Option

Les mini excavatrices HX-A disposent désormais d'une Soupape de changement de configuration commodément située sous le tapis de caoutchouc de la cabine, permettant une accessibilité et une opération faciles.

Visibilité améliorée

Expérimentez un tout nouveau niveau de visibilité avec notre dernier design de cabine. Nos ingénieurs ont travaillé sans relâche pour améliorer la visibilité depuis la cabine, vous offrant un champ de vision plus large et plus étendu. Le nouveau design permet de meilleures lignes de vue dans toutes les directions, vous donnant une vue claire et non obstruée de votre environnement.

Vitesse de déplacement à changement automatique

La fonction de vitesse de déplacement à changement automatique de notre excavatrice permet une transition en douceur entre les vitesses de déplacement élevées et basses, améliorant l'efficacité générale et la productivité sur le chantier. Cette fonction automatisée permet à l'opérateur de se concentrer sur la tâche à accomplir pendant que la machine ajuste les vitesses.

L'ENVIRONNEMENT SÛR PAR EXCELLENCE

La véritable valeur de la série HX A réside dans sa durabilité.
La structure robuste du châssis et les accessoires montrent la véritable valeur de la série HX A dans des environnements de travail difficiles et promettent une productivité plus élevée.

"HX17AZ/HX19A avec technologie avancée assure votre sécurité sur un chantier de construction."

Interrupteur d'arrêt d'urgence du moteur

Il suffit d'appuyer sur un bouton pour que le moteur s'arrête immédiatement, garantissant ainsi la sécurité de l'opérateur et des personnes se trouvant à proximité de la machine.

Alarme de déplacement

L'alarme émet un son fort et distinct pour avertir les travailleurs et les piétons à proximité, réduisant ainsi le risque d'accident et garantissant la conformité avec les réglementations de sécurité de l'industrie.

Phares de travail LED et lampe de balisage (Gyrophare) Option

Les mini excavatrices HX-A sont équipées de puissantes phares de travail LED et d'une lampe de balisage qui fournissent une excellente visibilité dans des conditions de faible luminosité, garantissant une opération sûre et efficace à tout moment de la journée ou de la nuit.

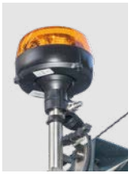

Valve de sécurité pour Option

Les mini excavatrices HX-A sont équipées d'une valve de sécurité sur le vérin de la lame, qui s'active automatiquement en cas de dommage au tuyau hydraulique ou de perte de pression pour prévenir les chutes soudaines.

Système antivol Option

Le système comprend une clé de contact protégée par mot de passe pour empêcher le démarrage du moteur sans la clé correcte. De plus, un traceur GPS optionnel (Hi MATE) est disponible, qui vous permet de localiser rapidement la machine en cas de vol.

* Photo may include optional equipment.

SERVICE ET TÉLÉMATIQUE

Technologie numérique basée sur l'IoT / ICT / IA
Création d'un chantier de construction intelligent. Maximise la connectivité, la productivité et la sécurité pour les entreprises prospères.

*La photo peut inclure des équipements optionnels

Hi MATE Option

C'EST PRATIQUE, FACILE ET UTILE

Hi MATE, le système de gestion à distance nouvellement développé par Hyundai, utilise la technologie GPS-satellite pour fournir aux clients le plus haut niveau de service et de support produit disponible. Hi MATE permet aux utilisateurs d'évaluer à distance les performances de la machine, d'accéder aux informations de diagnostic et de vérifier les emplacements des machines en appuyant sur un bouton.

QUELS SONT LES AVANTAGES

Augmentation de la productivité

Cela vous aide à utiliser les machines de manière efficace. Vous pouvez vérifier la différence entre le total des heures moteur et les heures de travail réelles. Voir à quel point vos machines sont productives et planifiez les solutions d'économie de coûts nécessaires. Hi MATE offre des informations de travail telles que les heures de travail / au ralenti, la consommation de carburant et le taux.

Surveillance pratique et facile

Il n'y a pas grand-chose à faire pour surveiller vos machines. Connectez-vous simplement au site Web Hi MATE ou à l'application mobile. Hi MATE vous permet de surveiller vos machines quand et où vous voulez.

Sécurité

Protégez vos machines contre le vol ou l'utilisation non autorisée avec Hi MATE. Si la machine sort du périmètre géographique défini, vous recevrez des alertes.

Application de flotte mobile. Option

La nouvelle application mobile est optimisée pour la gestion de flotte. Elle fournit des informations sur la productivité et l'état de la machine basées sur la technologie de la télématique et permet au propriétaire de la flotte de se concentrer uniquement sur l'équipement le plus économique en termes d'utilisation, de codes d'erreur et de maintenance.
La nouvelle application mobile classe automatiquement l'équipement en fonction de l'indice écologique, de l'indice d'utilisation et du niveau de code d'erreur afin que l'équipement urgent apparaisse automatiquement.

Hi MATE Fleet App

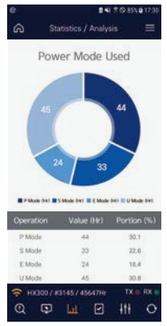

HCE-DT AIR App

HX17AZ / HX19A

SPÉCIFICATIONS

Unité : mm (pi · po)

SPÉCIFICATIONS			
Modèle		HX17AZ	HX19A
Poids opérationnel	kg (livres)	1,850(4,080)	1,885(4,160) / 2,020(4,450)
MOTEUR			
Fabricant		Kubota	Kubota
Modèle		D902	D902
Type		Moteur diesel IDI vertical à 4 temps refroidi par eau	Moteur diesel IDI vertical à 4 temps refroidi par eau
Norme d'émission		Tier 4 Final / Stage V	Tier 4 Final / Stage V
Brute	PS (kW) / tr/min	16.5(12.1) / 2,400	16.5(12.1) / 2,400
Net	PS (kW) / tr/min	16.2(11.9) / 2,400	16.2(11.9) / 2,400
Couple de pointe	N · m (livres-pied)	54.6(40.3)	54.6(40.3)
Nombre de cylindres		3	3
Alésage x Course	mm (po.)	72(2.83") x 73.6(2.90")	72(2.83") x 73.6(2.90")
Cylindrée	cc (po^3)	898(54.8)	898(54.8)
SYSTÈME HYDRAULIQUE			
Type de pompe		Pompes à piston en tandem à déplacement variable	Pompes à piston en tandem à déplacement variable
Pression maximale	kgf/cm^2(psi)	210(2,990)	210(2,990)
Débit Max.	l(gal)/min	2 x 17.3(4.5) + 10.4(2.7)	2 x 17.3(4.5) + 10.4(2.7)
Débit auxiliaire (2 voies)	l(gal)/min	27.7(7.3)	27.7(7.3)
Capacité du réservoir de carburant	kgf/cm^2(psi)	19.5(5.2)	21.3(5.6)
Capacité du réservoir hydraulique	l(gal)	12.1(3.2)	20(5.3)
Force d'arrachement du godet (ISO)	kgf(lbf)	1,664(3,668)	1,664(3,668)
Force d'arrachement du bras (ISO)	kgf(lbf)	933(2,057)	933(2,057)
Vitesse de déplacement (élevée/faible)	km(mile)/h	4.1(2.6) / 2.2(1.4)	3.7(2.3) / 2.1(1.3)
Force de traction	kg (livres)	1,420(3,130)	1,441(3,180)
Vitesse de rotation	Tr/min	9.2	9.2
Longueur de la flèche	mm (pi.)	1.75(5.74)	1.75(5.74)
Longueur du bras	mm (pi.)	1.03(3.38) / 1.23(4.04)	1.03(3.38) / 1.23(4.04)
Capacité standard du godet SAE	m^3(yd^3)	0.04(0.05)	0.04(0.05)
Largeur du godet (sans / avec couteaux latéraux)	mm (po.)	382(15") / 422(16.6")	382(15") / 422(16.6")
Angle de rotation de la flèche		LH 44° / RH 69°	LH 55° / RH 59°
Largeur de la chenille en caoutchouc	mm(pi.)	230(9")	230(9")
Pression au sol	kgf/cm^2(psi)	0.31(4.38)	0.31(4.38)
Niveau sonore			
LpA / LwA (2000/14/CE)	dB	93 / N/A	92 / 75.3

* Toutes les dimensions de l'équipement sont basées sur la flèche/le bras standard et le contrepoids.

HX17AZ / HX19A

PLAGE DE TRAVAIL ET DIMENSIONS

DIMENSIONS HX17AZ/HX19A

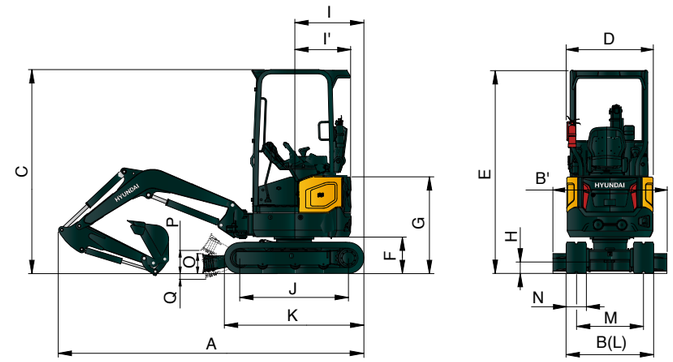

Unité : mm (pi · po)

		HX17AZ	HX19A
	Poids opérationnel (Canopée/Cabine)	1,850(4,080)	1,885/2,020(4,160/4,450)
A	Longueur totale	3,531 (11' 6")	3,837 (12' 7")
B	Largeur totale	994 ~ 1290 (3' 3" ~ 4' 3")	994 ~ 1290 (3' 3" ~ 4' 3")
C	Hauteur totale	2,320 (7' 7")	2,275 (7' 6")
D	Largeur totale de la structure supérieure	980 (3' 3")	980 (3' 3")
E	Hauteur totale de la cabine	2,320 (7' 7")	2,275 (7' 6")
F	Dégagement au sol du contrepoids	415 (1' 4")	415 (1' 4")
G	Hauteur totale du capot moteur	1,095 (3' 7")	1,240 (4' 1")
H	Dégagement minimal au sol	150 (0' 6")	150 (0' 6")
I	Distance arrière	645 (2' 1")	1,065 (3' 6")
I'	Rayon de balayage arrière	645 (2' 1")	1,065 (3' 6")
J	Distance entre les galets	1,230 (4' 0")	1,230 (4' 0")
K	Longueur du train de roulement (sans barrettes)	1,580 (5' 2")	1,580 (5' 2")
L	Largeur du train de roulement	994 ~ 1290 (3' 3"~4' 3")	994 ~ 1290 (3' 3"~4' 3")
M	Écartement des chenilles	764 ~ 1060 (2' 6"~3' 6")	764 ~ 1060 (2' 6"~3' 6")
N	Largeur standard de la chenille	230 (0' 9")	230 (0' 9")
O	Hauteur de la lame	225 (0' 9")	225 (0' 9")
P	Dégagement du sol de la lame levée	183 (0' 7")	183 (0' 7")
Q	Profondeur de la lame abaissée	222 (0' 9")	222 (0' 9")

Unité : mm (pi · po)

PLAGE DE TRAVAIL HX17AZ/HX19A

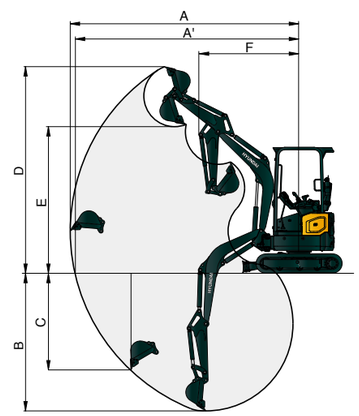

	Modèle	HX17AZ	HX19A
A	Portée maximale de l'excavation	3,910 (12' 10")	3,940 (12' 11")
A'	Portée maximale de l'excavation au sol	3,820 (12' 6")	3,850 (12' 8")
B	Profondeur maximale de l'excavation	2,240 (7' 4")	2,340 (7' 8")
B'	Profondeur maximale de fouille (niveau de 8 pieds)	1,600 (5' 3")	1,740 (5' 9")
C	Profondeur maximale de l'excavation de paroi verticale	1,750 (5' 9")	1,840 (6' 0")
D	Hauteur maximale de l'excavation	3,730 (12' 3")	3,470 (11' 5")
E	Hauteur maximale de déversement	2,670 (8' 9")	2,440 (8' 0")
F	Rayon minimal de rotation	1,580 (5' 2")	1,725 (5' 8")

HX17AZ / HX19A

CAPACITÉ DE LEVAGE

Capacité de levage frontale — Capacité de levage latérale ou à 360 degrés

HX17AZ

Flèche : 1,75 m (5' 9") / Bras : 1,03 m (3' 5") / Lame de remblayage levée : 230 mm (9") chenille en caoutchouc

Hauteur du point de levage (m/pi)		Rayon du point de levage						À portée maximale		
		2.0 m (6.6 pi)		2.5 m (8.2 pi)		3.0 m (9.8 pi)		Capacité		Portée
										m (pi)
3.0m	kg	*390	*390					*410	*410	2.18
9.8 pi	livres	*860	*860					*900	*900	(7.2)
2.5m	kg			*370	360			320	300	2.74
8.2 pi	livres			*820	790			710	660	(9.0)
2.0m	kg	*380	*380	370	350	270	260	260	250	3.07
6.6 pi	livres	*840	*840	820	770	600	570	570	550	(10.1)
1.5m	kg	*510	490	360	340	270	260	230	220	3.27
4.9 pi	livres	*1,120	1,080	790	750	600	570	510	490	(10.7)
1.0m	kg	490	460	350	330	260	250	220	210	3.36
3.3 pi	livres	1,080	1,010	770	730	570	550	490	460	(11.0)
0.5m	kg	470	440	340	320	260	250	220	210	3.36
1.6 pi	livres	1,040	970	750	710	570	550	490	460	(11.0)
0.0m	kg	460	430	330	310	250	240	230	220	3.26
0.0pi	livres	1,010	950	730	680	550	530	510	490	(10.7)
-0.5m	kg	450	420	330	310	250	240	250	240	3.05
-1.6 pi	livres	990	930	730	680	550	530	550	530	(10.0)
-1.0m	kg	460	430	330	310			300	280	2.70
-3.3 pi	livres	1,010	950	730	680			660	620	(8.9)
-1.5m	kg	470	440					*430	410	2.11
-4.9 pi	livres	1,040	970					*950	900	(6.9)

HX19A - CANOPÉE

Flèche : 1,75 m (5' 9") / Bras : 1,03 m (3' 5") / Lame de remblayage levée : 230 mm (9") chenille en caoutchouc

Hauteur du point de levage (m/pi)		Rayon du point de levage						À portée maximale		
		2.0 m (6.6 pi)		2.5 m (8.2 pi)		3.0 m (9.8 pi)		Capacité		Portée
										m (pi)
2.5m	kg			*370	*370			*350	350	2.77
8.2 pi	livres			*820	*820			*770	770	(9.1)
2.0m	kg			*380	*380	320	310	300	290	3.10
6.6 pi	livres			*840	*840	710	680	660	640	(10.2)
1.5m	kg	*510	*510	420	400	320	300	270	260	3.30
4.9 pi	livres	*1,120	*1,120	930	880	710	660	600	570	(10.8)
1.0m	kg	570	540	410	390	310	300	260	250	3.39
3.3 pi	livres	1,260	1,190	900	860	680	660	570	550	(11.1)
0.5m	kg	550	510	400	380	300	290	250	240	3.39
1.6 pi	livres	1210	1,120	880	840	660	640	550	530	(11.1)
0.0m	kg	530	500	390	370	300	290	260	250	3.29
0.0pi	livres	1,170	1,100	860	820	660	640	570	550	(10.8)
-0.5m	kg	530	500	380	360	300	290	290	280	3.08
-1.6 pi	livres	1,170	1,100	840	790	660	640	640	620	(10.1)
-1.0m	kg	540	510	390	370			340	330	2.73
-3.3 pi	livres	1,190	1,120	860	820			750	730	(9.0)
-1.5m	kg	*500	*500					*430	*430	2.14
-4.9 pi	livres	*1,100	*1,100					*950	*950	(7.0)

| 1 | Les capacités de levage sont basées sur la norme ISO 10567.
| 2 | La capacité de levage de la série HX ne dépasse pas 75 % de la charge de basculement avec la machine sur un sol ferme et plat, ou 87 % de la capacité hydraulique totale.
| 3 | Le point de levage est la tige de montage pivot du godet sur le bras (sans la masse du godet).
| 4 | (*) indique une charge limitée par la capacité hydraulique.

Unité : mm (pi · po)

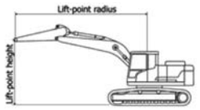

HX17AZ / HX19A

STANDARD / OPTION

● : Standard / ○ : Option

MOTEUR

Modèle	HX17AZ	HX19A
Moteur Kubota contrôlé mécaniquement	●	●
Filtre à air à double élément	●	●
Séparateur d'eau avec filtre	●	●
SYSTÈME HYDRAULIQUE		
Système hydraulique à centre ouvert	●	●
Déplacement à deux vitesses avec changement automatique	●	●
Accumulateur de pression	○	○
Commande auxiliaire proportionnelle	○	○
Ligne hydraulique auxiliaire à une voie pour brise-roche	●	●
Ligne hydraulique auxiliaire à deux voies pour grappin	●	●
Débit auxiliaire réglable sur le cluster		●
Soupape de changement de configuration		○
CABINE & CANOPÉE		
Canopée	●	●
Cabine avec chauffage		○
ROPS (Structures de protection en cas de renversement, ISO3471)	●	●
OPG (Garde de protection de l'opérateur) Niveau 1	○	○
Siège à suspension mécanique réglable	●	●
Leviers de déplacement	●	
Leviers de déplacement avec pédales au pied		●
Marteau d'urgence d'issue de secours.		●
Vitre avant à commande électrique		○
Alarme de déplacement	●	●
Lampe de balisage LED	○	○
Cluster numérique de 5 pouces avec protection IP67 contre l'eau et la poussière	●	●
Radio avec USB		○
Prise de courant 12V	●	●
Rétroviseurs latéraux et arrière		●
Porte-gobelet	●	●
Avertisseur sonore	●	●
ÉQUIPEMENT DE TRAVAIL		
Excavatrice à rayon de rotation nul (Zero-tail)	●	
Fonction de rotation de la flèche	●	●
Bras avec support de pouce	○	○
Option de bras long	○	○
Attache rapide Hyundai	○	○
Tuyauterie pour attache rapide	○	○
Option de contrepoids supplémentaire	○	
Soupapes de sécurité pour lame	○	○
Moteurs de déplacement et de rotation avec frein à disque	●	●
1 phare de travail halogène sur la flèche	●	●
1 phare de travail halogène sur la cabine		○
1 phare de travail LED sur la flèche	○	○
1 phare de travail LED sur la cabine		○

SOUS-CHÂSSIS

Modèle	HX17AZ	HX19A
Train de roulement rétractable avec lame pliable	●	●
Chenille en caoutchouc	●	●
Hi-Mate	○	○

Les équipements de série et en option peuvent varier. Contactez votre concessionnaire Hyundai pour plus d'informations.
La machine peut varier en fonction des normes internationales.
Les photos peuvent inclure des accessoires et équipements optionnels qui ne sont pas disponibles dans votre région.
Les matériaux et les spécifications sont susceptibles de changer sans préavis.
Toutes les mesures impériales sont arrondies à la livre ou au pouce le plus proche.

MÉMO